SACHS-ORBIT 2-VAIHDENAPA COMMANDER KETJUVAIHTAJALLA

SIVUTTAISVÄLYKSEN SÄÄTÖ

Jos navassa esiintyy sivuttaisvälystä, suoritetaan säätö vaihdeketjun puoleiselta sivulta. Säädön jälkeen kartio lukitaan lukkomutterin avulla. Napa on purettava, puhdistettava ja voideltava joka 5000 km jälkeen tai kun se ei pyöri hyvin. Käänny ammattimiehen puoleen.

ASENNUS

Pidä vaihdeketju kireällä kun ketjuohjainmutteri kiristetään ettei vaihdeketju vaurioituisi. Kartion ja lukitusmuttereiden pitää asettua haarukanpäitä vasten. Haarukanpäiden ulkosivuja vasten pitää olla yksi välilevy kummankin kiinnitysmutterin alla. Aseta vaihtajan vipu asentoon "H". Katso kuvaa, ja yhdistä säätöhylsy vaihdeketjuun. Vedä vaijeri vaijeriruuvissa olevan reiän lävitse, kiristä vaijeri kevyesti, mutta ei niin että se vetää ketjua. Tarkista että vaijeriohjain on kunnolla kiinni.

1. Aseta vaihdenavan vaihdevipu asentoon "H".
2. Työnnä pikasäätölukkoa niin pitkälle siirtoketjuun, että vaihdeketju liikkuu pienimmästäkin vaihdevivun liikkeestä.
3. Tarkista, että vaihdevivun kitkaruuvi on kiristetty niin, että vipu kitkan ansiosta pysyy asennossa "L".
4. Vaihtaminen 2-vaihdenavalla: Keskeytä polkeminen vaihtamishetkeksi, jotta valitsemasi vaihde asettuu moitteettomasti kohdalleen. Jatka tämän jälkeen polkemista.

Takarattaiden irrottamiseen tarvitaan erikoistyökaluja (katso sivu 38 kuva 4). Ratasta irrotettaessa asennetaan kuvassa vasemmalla oleva työkalu toiselle kahdesta ulommasta rattaasta kuvan osoittamalla tavalla ja kierretään vastapäivään. Toisella työkalulla pidetään muita rattaita paikallaan. Kun kaksi ulointa ratasta on kierretty auki, voidaan loput rattaat välirenkaineen nostaa pois. Asennus takaisin suoritetaan päinvastaisessa järjestyksessä.
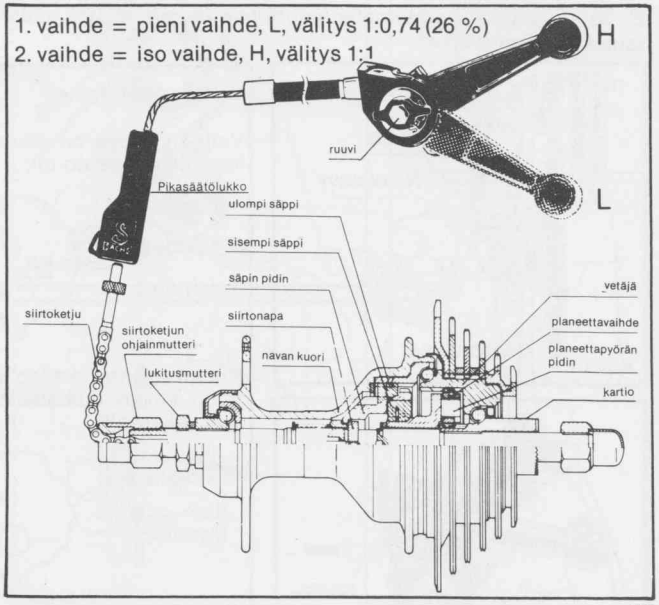
1. vaihde = pieni vaihde, L, välitys 1:0,74 (26 %)
2. vaihde = iso vaihde, H, välitys 1:1